## Elewacja PN

skala 1:2000, 1:100

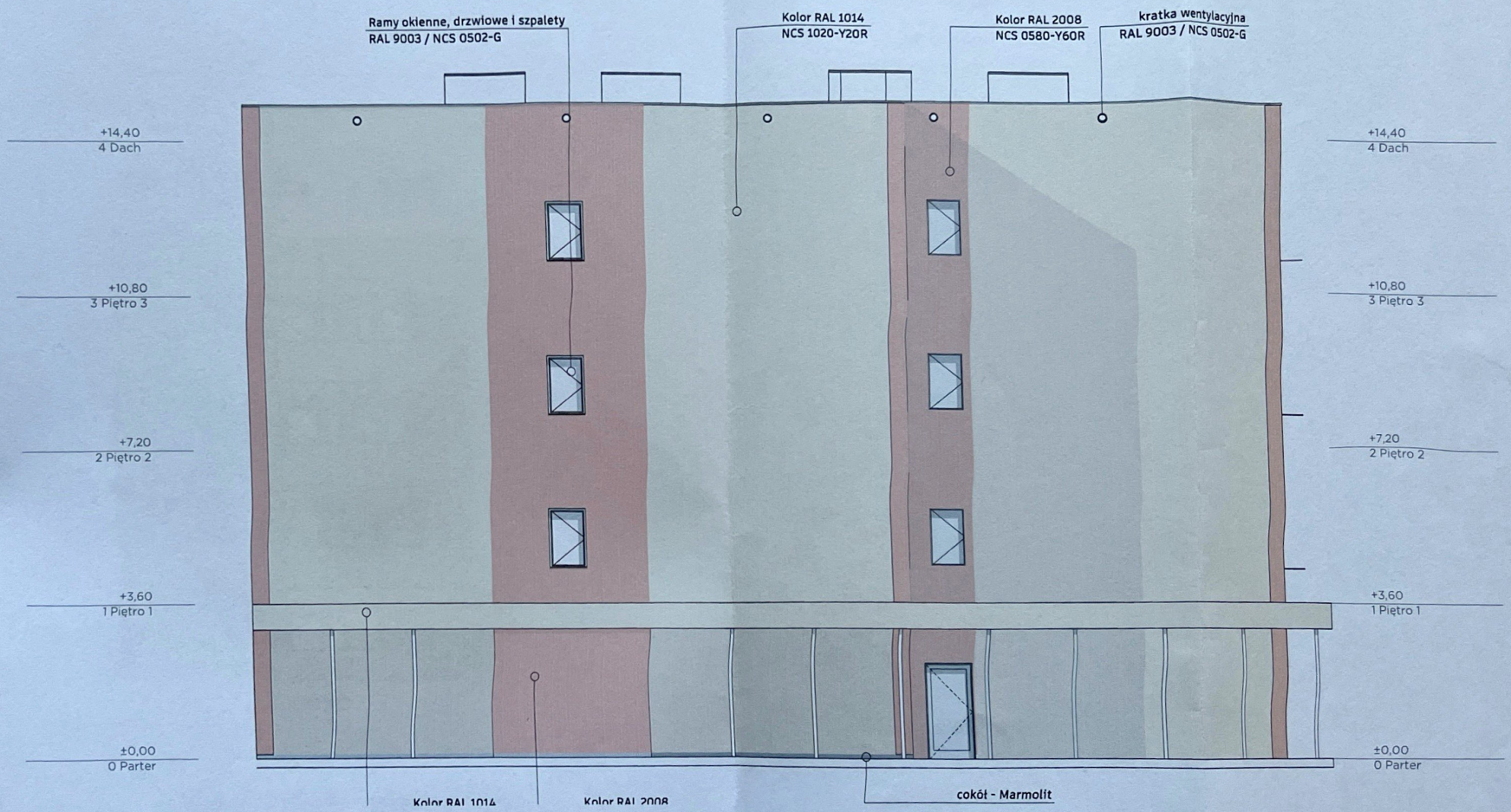


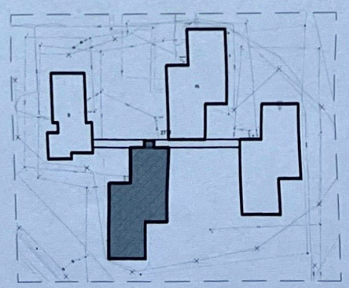

PROJEKTANT KONSTRUKCJI BUDOWLANYCH
Nr uprawnień: 82/81
inż. Jan Gbyl

| | | | | | |
|---|---|---|---|---|---|
| "JANEX" | Inwestor: | SPÓŁDZIELNIA MIESZKANIOWA "FENIX" AL. ZWYCIĘSTWA 79, 42-520 DĄBROWA GÓRNICZA | | | |
| | Obiekt: | Budynek mieszkalny Al. Zwycięstwa 79 III 42-500Dąbrowa Górnicza | | | |
| | Temat: | PROJEKT TERMOMODERNIZACJI BUDYNKU MIESZKALNEGO | | | |
| | Autor: | inż. Jan GBYL | upr. nr 47/02 | skala 1:2000, 1:100 | 06.2025 | Branża budowlana |
| | Treść rysunku: | Elewacja PN | | | Rys: AE.01 |

## Elewacja W
skala 1:100

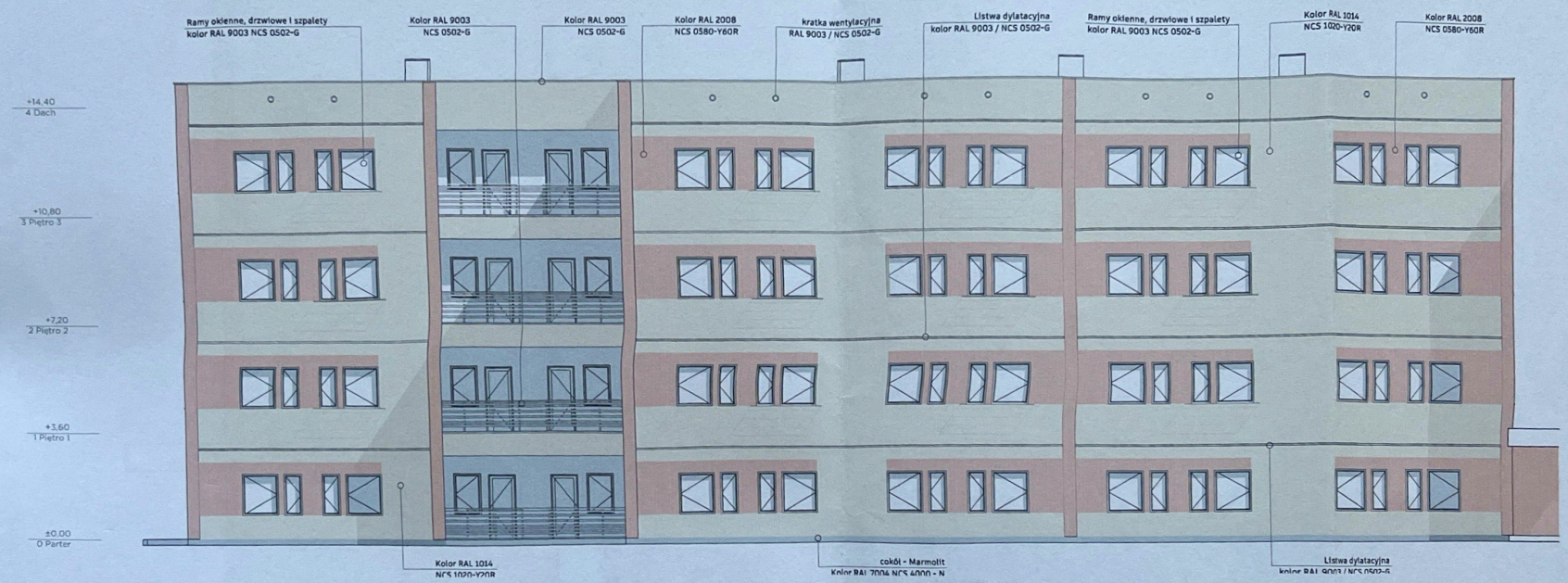


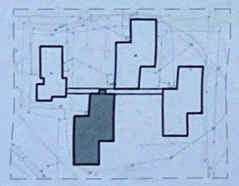

PROJEKTANT KONSTRUKCJI
BUDOWLANYCH
Nr uprawnień: 82/81
inż. Jan Gbyl

| | | | | | |
|---|---|---|---|---|---|
| "JANEX" | Inwestor: | SPÓŁDZIELNIA MIESZKANIOWA "FENIX" AL. ZWYCIĘSTWA 79, 42-520 DĄBROWA GÓRNICZA | | | |
| | Obiekt: | Budynek mieszkalny Al. Zwycięstwa 79 III 42-500Dąbrowa Górnicza | | | |
| | Temat: | PROJEKT TERMOMODERNIZACJI BUDYNKU MIESZKALNEGO | | | |
| | Autor: | Inż. Jan GBYL | upr. nr 47/02 | skala 1:100 | 06.2025 | Branża budowlana |
| | Treść rysunku: | Elewacja W | | | Rys: AE_02 |

## Elewacja PD
skala 1:100

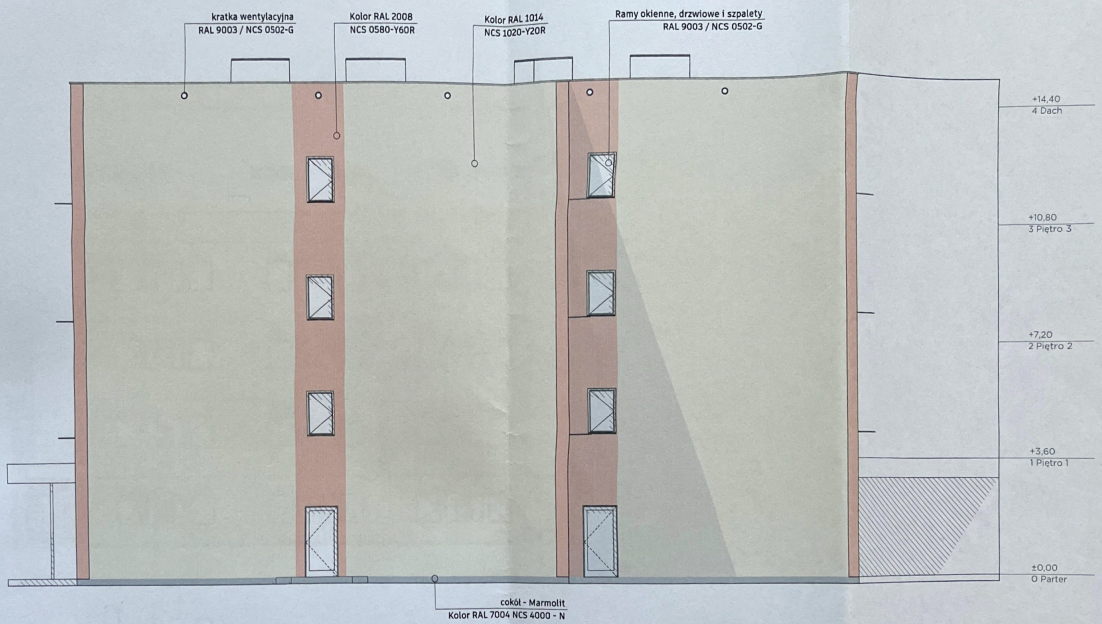


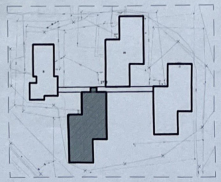

PROJEKTANT KONSTRUKCJI BUDOWLANYCH
Nr uprawnień: [illegible]
inż. Jan GBYL

| | | | | | |
|---|---|---|---|---|---|
| "JANEX" | Inwestor: | SPÓŁDZIELNIA MIESZKANIOWA "FENIX"<br>AL. ZWYCIĘSTWA 79, 42-520 DĄBROWA GÓRNICZA | | | |
| | Obiekt: | Budynek mieszkalny Al. Zwycięstwa 79 III 42-500Dąbrowa Górnicza | | | |
| | Temat: | PROJEKT TERMOMODERNIZACJI BUDYNKU MIESZKALNEGO | | | |
| | Autor: | inż. Jan GBYL | upr. nr 47/02 | skala 1:100 | 06.2025 | Branża budowlana |
| | Treść rysunku: | Elewacja PD | | | Rys: AE.03 |

## Elewacja Z
skala 1:100

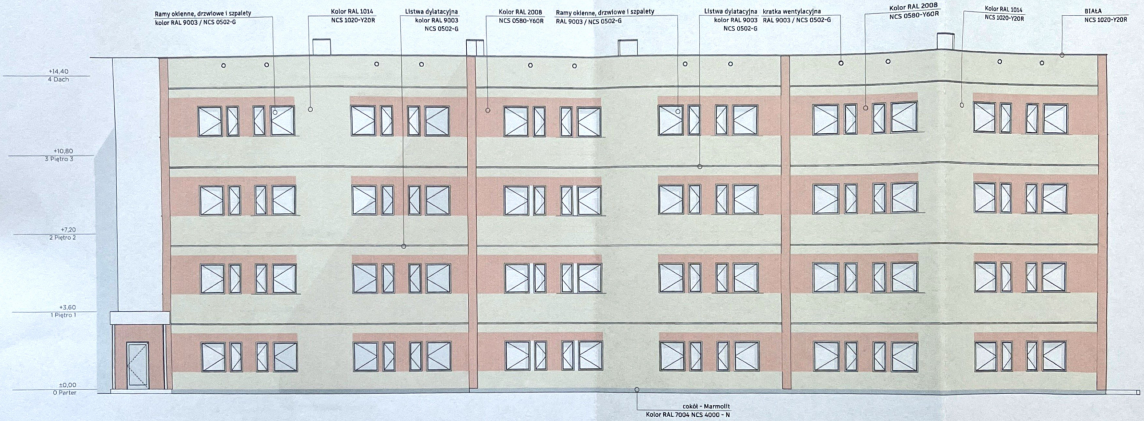


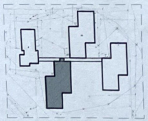

PROJEKTANT KONSTRUKCJI
BUDOWLANYCH
Nr uprawnień 82/81
inż. Jan GBYL

| | | | | |
|---|---|---|---|---|
| "TANEX" | Inwestor: | SPÓŁDZIELNIA MIESZKANIOWA "FENIX"<br>AL. ZWYCIĘSTWA 79, 42-520 DĄBROWA GÓRNICZA | | |
| | Obiekt: | Budynek mieszkalny Al. Zwycięstwa 79 III | 42-500Dąbrowa Górnicza | |
| | Temat: | PROJEKT TERMOMODERNIZACJI BUDYNKU MIESZKALNEGO | | |
| | Autor: | inż. Jan GBYL | upr. nr 47/02 | skala 1:100 | 06.2025 | Branża budowlana |
| | Treść rysunku: | Elewacja Z | | | | Rys: AE.04 |

## DETAL połączenia ocieplenia z parapetem

skala 120

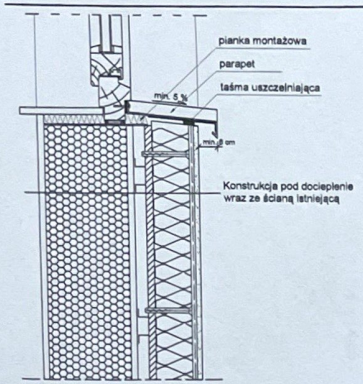


## DETAL ocieplenia ścianki attykowej

skala 1:20

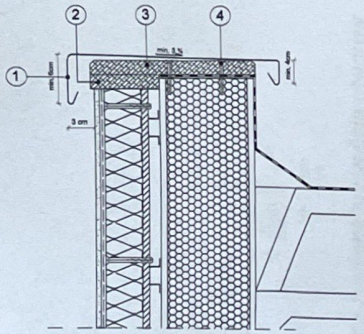


Objaśnienie

1. Obróbka blacharska z blachy powlekanej (gr. blachy min. 0,7 mm)
2. Podkładki z płyty OSB3 szer. 25 cm w rozstawie co 50 cm
3. Płyta OSB impregnowana
4. Kołki rozporowe

## DETAL ocieplenia naroznika ściany

skala 1:20

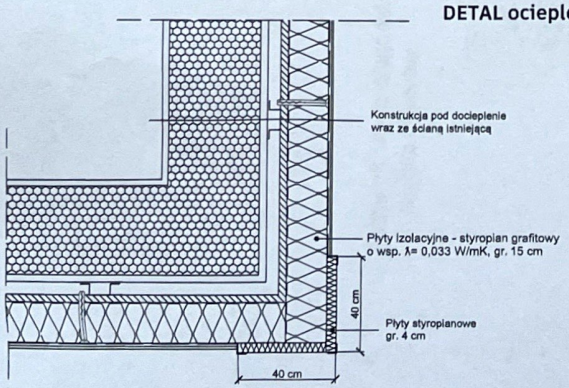


## DETAL ściany przed ociepleniem

skala 1:5

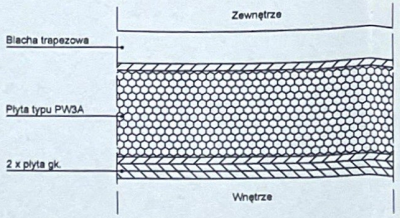


współczynnik przenikania ciepła U=0,73 [W/m$^2$xK]

## Detal ocieplenia cokołu

skala 1:20

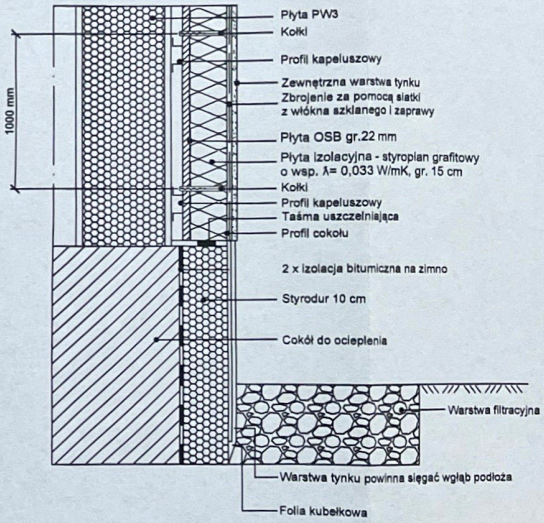


| | | | | | |
|---|---|---|---|---|---|
| "JANEX" | Inwestor: | SPÓŁDZIELNIA MIESZKANIOWA "FENIX"<br>AL. ZWYCIĘSTWA 79, 42-520 DĄBROWA GÓRNICZA | | | |
| | Obiekt: | Budynek mieszkalny Al. Zwycięstwa 79 III 42-500Dąbrowa Górnicza | | | |
| | Temat: | PROJEKT TERMOMODERNIZACJI BUDYNKU MIESZKALNEGO | | | |
| | Autor: | inż. Jan GBYL | upr. nr 47/02 | skala 1:5, 1:20 | 06.2025 | Branża budowlana |
| | Treść rysunku: | Detale | | | Rys: D.01 |

## Detal zbrojenia narożników elewacyjnych

skala 1:10

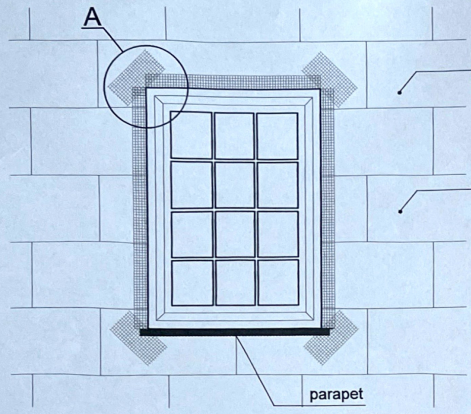


### Szczegół A

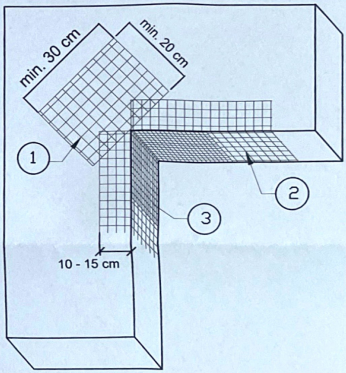


1. Siatka diagonalna układana przy narożach otworów (pod kątem 45°) o wymiarach min. 20x30 cm
2. Siatka układana wzdłuż krawędzi otworów
3. Siatka układana w narożach otworów

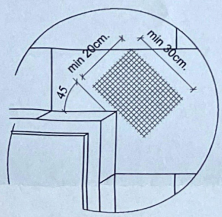


1. Siatka zbrojąca diagonalnie naroża otworów

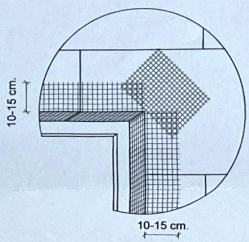


2. Siatka zbrojąca krawędzie otworów

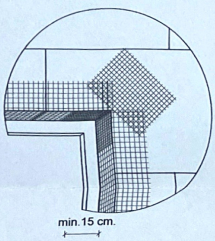


3. Siatka zbrojąca wewnętrzne naroża otworów

| | | | | | |
|---|---|---|---|---|---|
| "JANEX" | Inwestor: | SPÓŁDZIELNIA MIESZKANIOWA "FENIX"<br>AL. ZWYCIĘSTWA 79, 42-520 DĄBROWA GÓRNICZA | | | |
| | Obiekt: | Budynek mieszkalny Al. Zwycięstwa 79 III 42-500Dąbrowa Górnicza | | | |
| | Temat: | PROJEKT TERMOMODERNIZACJI BUDYNKU MIESZKALNEGO | | | |
| | Autor: | inż. Jan GBYL | upr. nr 47/02 | GByl | 06.2025 | Branża budowlana |
| | Treść rysunku: | Detal zbrojenia narożników elewacyjnych | | | Rys: D.02 |